Krumtaphus, Cylinder

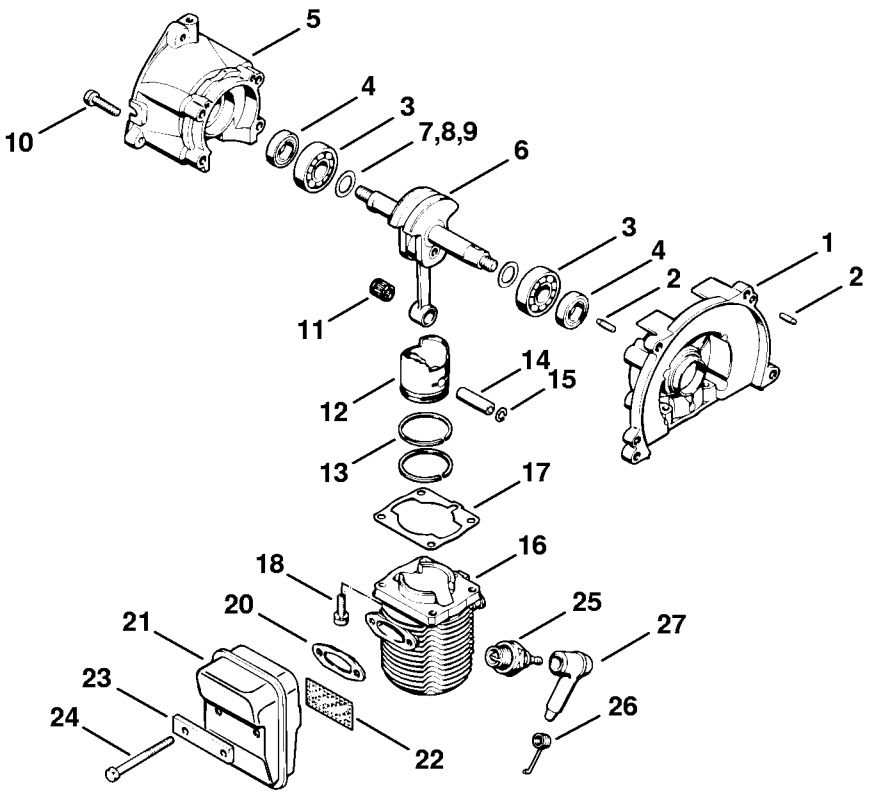

310ET001 LA

Krumtaphus, Cylinder

#	Delnummer	Beskrivelse	Mængde	Indeholder varer	Bemærkninger
1	4114 020 2600	Krumtaphus, blæserside	1	2 - 4	
2	0000 971 0402	Cylinderstift 4m6x12	4		
3	9503 003 0242	Kugleleje 6201	1		
4	9640 003 1195	Simmerring BS12x22x5	1		
5	4114 020 2800	Krumtaphus, starterside	1	3, 4	
6	4114 030 0405	Krumtapsaksel	1		
7	0000 958 1222	Skive 0,1 mm	1		
8	0000 958 1223	Skive 0,2 mm	1		
9	0000 958 1224	Skive 0,5 mm	1		
10	9036 341 1050	Skrue M5x25-Z1	4		
11	9512 003 1840	Nålekrans 8x11x12	1		
12	4114 034 0501	Stempel Ø 30 mm	1		
13	4114 034 3000	Stempelring Ø 30x1,3 mm	2		
14	4112 034 1500	Stempelbolt	1		
15	9462 650 0800	Fjederring A8x0,7	2		
16	4114 022 0500	Cylinder Ø 30 mm	1		
17	4112 029 2300	Cylinderpakning	1		
18	9036 341 0980	Skrue M5x16	4		
20	4114 149 0600	Lyddæmperpakning	1		
21	4114 140 0601	Lyddæmper, brandsikring	1	22	USA, AUS, CDN
22	1113 141 9000	Gitter	1		
23	4114 148 3000	Underlag	1		
24	9007 319 1110	Skrue M5x50	2		
25	4112 400 7001	Tændrør NGK BMR 6A	1		
26	0000 998 0606	Torsionsfjeder	1		
27	1106 405 1000	Tændkabelsko	1		

Startanordning

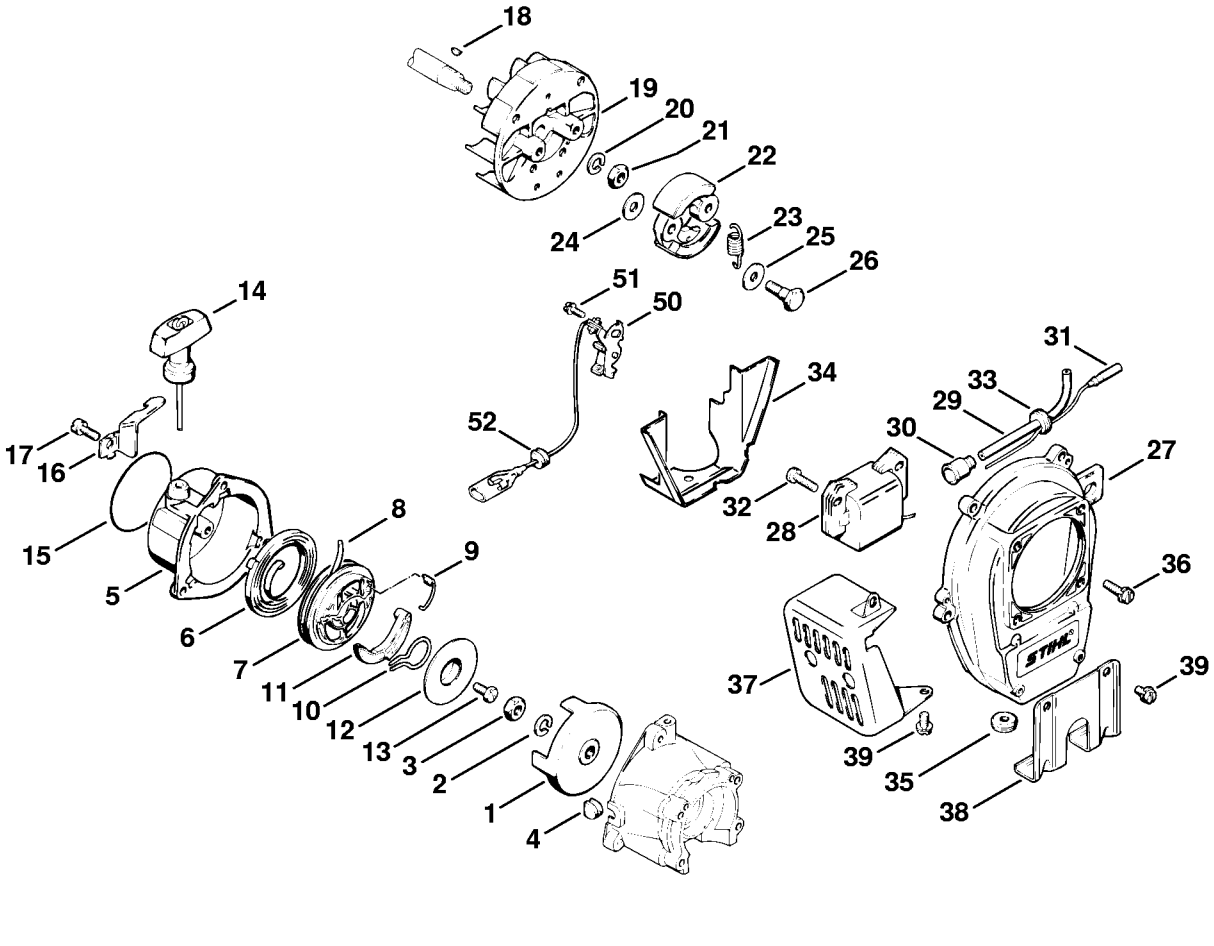

Startanordning

#	Delnummer	Beskrivelse	Mængde	Indeholder varer	Bemærkninger
1	4114 195 0500	Startskive	1		
2	9321 630 0180	Fjederring 8	1		
3	9208 260 1110	Møtrik M8LH-04	1		
4	4114 432 9202	Gennemføring	1		
	4114 190 4002	Startanordning	1	5 - 14	
5	4114 190 0401	Startdæksel	1		
6	4112 195 1600	Returfjeder	1		
7	4112 195 0400	Snorhjul	1		
8	4117 195 8200	Startsnor Ø 3,5x800 mm	1		
9	0000 998 0201	Torsionsfjeder	1		
10	0000 998 1107	Torsionsfjeder	1		
11	4114 195 7200	Startpal	1		
12	4112 195 9000	Skive	1		
13	9081 319 0971	Skrue M5x13.5-Z2	1		
14	4117 195 3400	Håndtag	1		
15	4114 967 1505	Typeskilt FS 61	1		
16	4114 182 2101	Holder	1		
17	9048 319 0980	Skrue M5x16	3		
18	4112 036 8600	Skivefjeder	1		
19	4114 400 1205	Svinghjul	1		
20	9291 021 0180	Skive 8,4	1		
21	9210 260 1100	Møtrik M8-8	1		
22	4112 160 2002	Kobling	1	23	
23	0000 997 6200	Trækfjeder	1		
24	4112 162 8902	Skive	2		
25	4112 162 8903	Skive	2		
26	4112 162 4200	Kraveskrue	2		

Startanordning

#	Delnummer	Beskrivelse	Mængde	Indeholder varer	Bemærkninger
27	4114 084 1000	Blæserhus	1		
28	4114 400 1305	Tændmodul	1	29 - 31	
29		Tændkabel 100 mm	1		se specialtilbehør
30	0000 989 1010	Beskyttelseshætte	1		
31	0751 030 8491	Rund stikmuffe	1		
32	9048 319 0710	Skrue M4x20-Z4	2		
33	4114 432 9201	Gennemføring	1		
34	4114 084 0900	Beskyttelseskappe	1		
35	4114 432 9200	Gennemføring	1		
36	9048 319 0980	Skrue M5x16	4		
37	4114 140 7103	Beskyttelseshætte	1		
37	4114 140 7104	Beskyttelseshætte	1		AUS
38	4114 791 7600	Støtte	1		
39	9048 216 0950	Skrue M5x10-Z4	4		
50	4114 400 2000	Kontaktsæt	1		
51	9047 319 0650	Skrue M4x10-Z1	1		
52	4112 432 9202	Gennemføring	1		

Karburator, Luftfilter

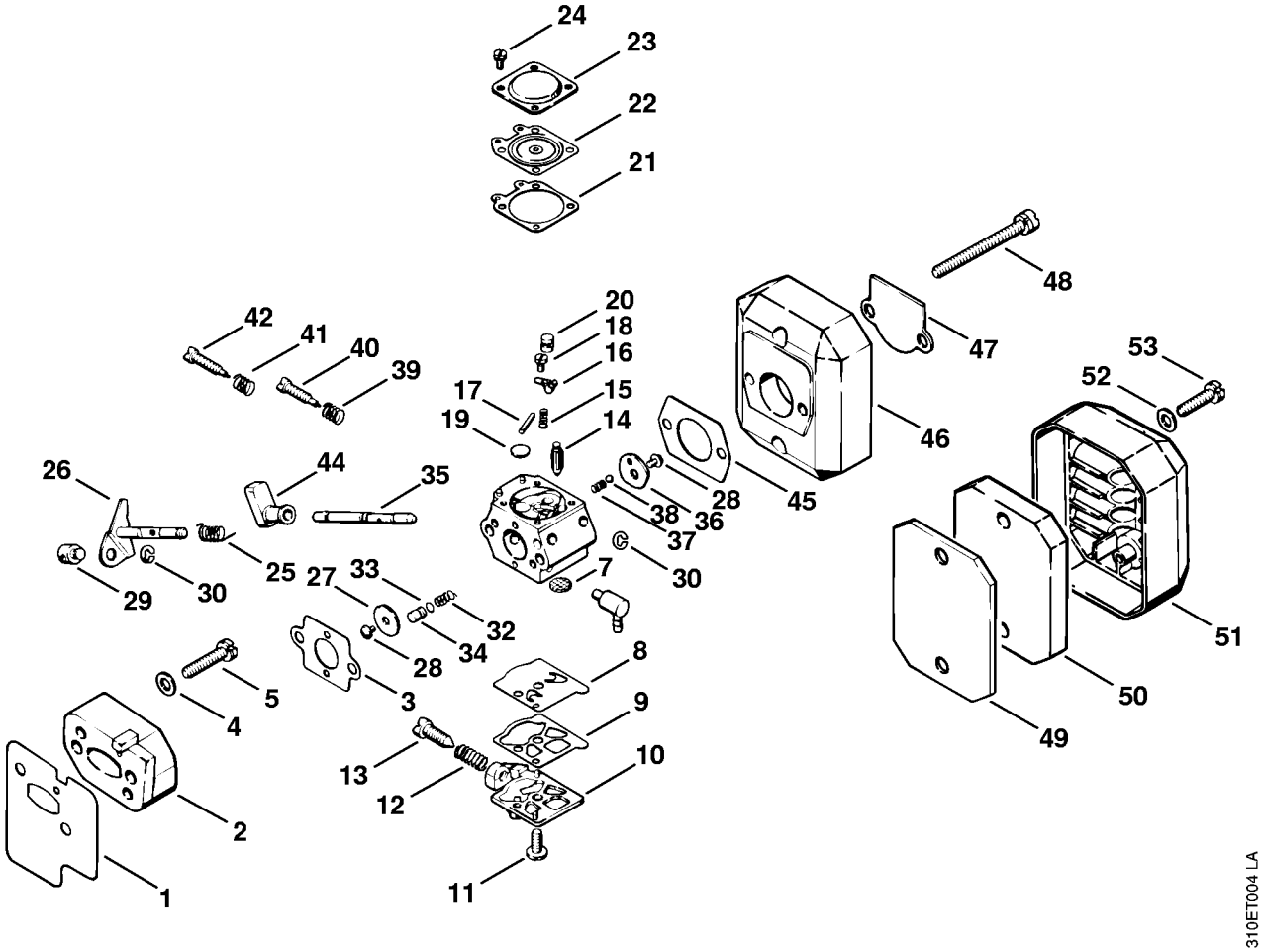

Karburator, Luftfilter

#	Delnummer	Beskrivelse	Mængde	Indeholder varer	Bemærkninger
1	4117 129 0501	Pakning	1		
2	4114 120 2200	Mellemflange	1		
3	4211 129 0900	Pakning	1		
4	9294 021 0120	Skive 5,3	2		
5	9048 216 1050	Skrue M5x25-Z4	2		
	4117 120 0605	Karburator WT-38B	1	7 - 44	
7	1114 121 7800	Si	1		
8	1120 121 4805	Pumpemembran	1		
9	1120 129 0905	Pakning	1		
10	4117 121 0803	Afslutningsdæksel	1		
11	1114 122 7100	Skrue	1		
12	4117 122 3006	Fjeder	1		
13	4117 122 6200	Tomgangshastighedsskrue	1		
14	1110 121 5100	Indsugningsnål	1		
15	1120 122 3001	Fjeder	1		
16	1113 121 5000	Indstrømningsreguleringsarm	1		
17	1113 121 9200	Aksel	1		
18	1114 122 7400	Rundhovedbolt	1		
19	4117 122 9402	Prop	1		
20	1120 121 5405	Ventilmundstykke	1		
21	1120 129 0900	Pakning	1		
22	1113 121 4705	Reguleringsmembran	1		
23	1113 121 0800	Afslutningsdæksel	1		
24	1115 122 7101	Rundhovedbolt	4		
25	4117 122 3200	Torsionsfjeder	1		
26	4117 120 7100	Spjældaksel med arm	1		
27	4117 121 3300	Gasspjæld	1		

Karburator, Luftfilter

#	Delnummer	Beskrivelse	Mængde	Indeholder varer	Bemærkninger
28	1110 122 7400	Rundhovedbolt	2		
29	4117 121 8900	Bolt	1		
30	1117 122 9000	Låseskive	2		
32	1120 121 2402	Fjeder	1		
33	1120 122 3600	Pakningsring	1		
34	1120 121 5801	Pumpestempel	1		
35	4117 121 3000	Chokeraksel	1		
36	4117 121 2900	Chokerspjæld	1		
37	1116 122 3000	Fjeder	1		
38	1116 122 4200	Kugle	1		
39	1115 122 3002	Fjeder	1		
40	1120 122 6805	Tomgangsskrue	1		
41	4117 122 3007	Fjeder	1		
42	1120 122 6705	Hovedskrue	1		
44	4117 123 7300	Arm	1		
45	4114 149 1205	Pakning	1		
46	4114 141 0805	Filterhus	1		
47	4114 121 7000	Stopplade	1		
48	9049 319 1120	Skrue M5x55-Z4	2		
49	4114 124 0806	Filter	1		
50	4114 124 0805	Filter	1		
51	4114 124 3605	Filterdæksel	1		
52	9291 021 0100	Skive A4,3	2		
53	9048 319 0710	Skrue M4x20-Z4	2		

Benzintank

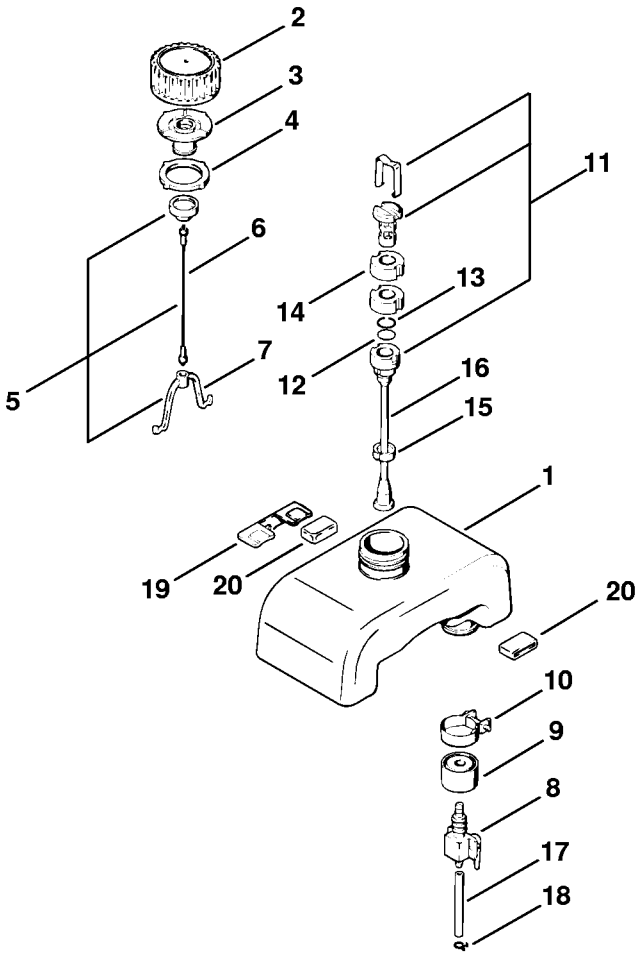

310ET005 LA

Benzintank

#	Delnummer	Beskrivelse	Mængde	Indeholder varer	Bemærkninger
1	4114 351 0400	Benzintank	1		
2	4114 350 0502	Tanklåg	1	3 - 7	
3	4126 350 5801	Tankventilation	1		
4	4114 359 1200	Pakningsring	1		
5	4116 350 0900	Sikring mod tab	1	6, 7	
6	0000 350 0900	Snor	1		
7	0000 353 0600	Krog	1		
8	4114 350 1000	Brændstofhane	1		
9	4114 358 7300	Muffe	1		
10	4114 358 7900	Slangeklemme	1		
11	4117 350 3505	Sugehoved	1	12 - 14	
12	4117 358 9300	Si	1		
13	4117 358 8001	Ring	1		
14	4117 358 1800	Filter	2		
15	4126 358 8900	Spænde	1		
16	4126 358 7700	Slange med studs	1		
17	4114 358 7600	Slange	1		
18	4114 358 8900	Spænde	2		
19	4114 352 8201	Holder	1		
20	4114 352 8100	Indlæg	4		

Koblingshus, Rigrør

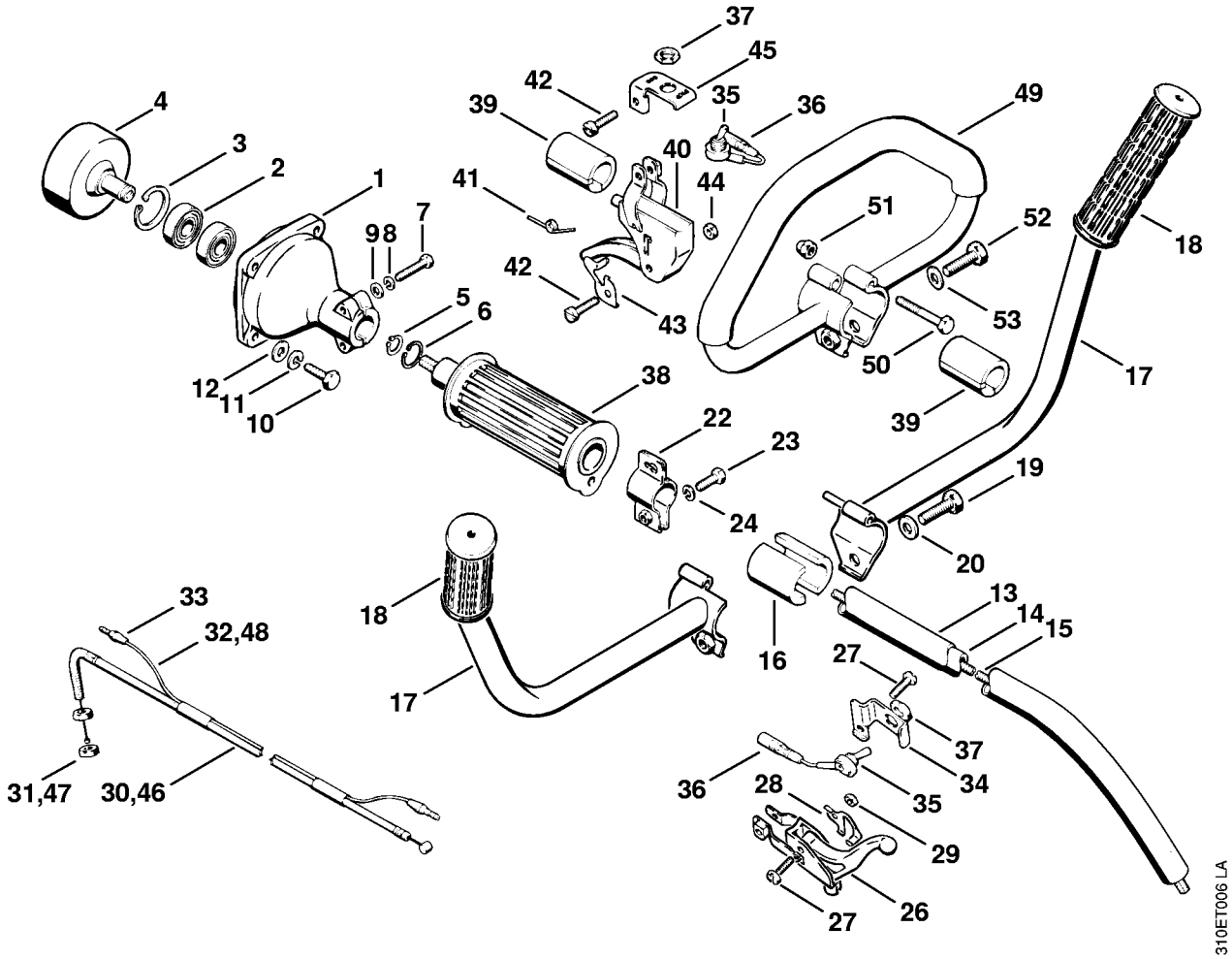

Koblingshus, Rigrør

#	Delnummer	Beskrivelse	Mængde	Indeholder varer	Bemærkninger
1	4114 161 0500	Koblingshus	1		
2	9503 003 5160	Kugleleje 6001-2Z	2		
3	9456 621 3100	Låsering 28x1,2	1		
4	4114 160 2900	Koblingstromle	1		
5	9455 621 1130	Låsering 12x1	1		
6	9456 621 2050	Låsering 19x1	1		
7	9008 319 1050	Skrue M5x25	2		
8	9321 630 0120	Fjederring 5	2		
9	9291 021 0120	Skive 5,3	2		
10	9008 319 1320	Skrue M6x20	4		
11	9321 630 0140	Fjederring A6	4		
12	9291 021 0140	Skive A6,4	4		
13	4114 711 0201	Styrerør	1		
	0000 967 3541	Henvisningsskilt	1		USA
14	4114 710 7201	Lejerør	1		
15	4114 182 8201	Akselkerne	1		
16	4114 791 0600	Afstandsstykke	2		
17	4112 790 1700	Håndtagsrør	1	18 - 20	
18	4112 791 2200	Gummigreb	2		
19	9008 319 1800	Skrue M8x20	1		
20	9291 021 0180	Skive 8,4	1		
22	4114 710 6700	Spændebånd	1		
23	9008 319 1280	Sekskantskrue M6x16	1		
24	9321 630 0140	Fjederring A6	1		
26	4112 180 1500	Gasarm	1	27 - 29	
27	9079 319 1020	Skrue M5x20	2		
28	4112 182 2000	Startgaslås	1		

Koblingshus, Rigrør

#	Delnummer	Beskrivelse	Mængde	Indeholder varer	Bemærkninger
29	9210 260 0700	Møtrik M5	1		
30	4114 180 1104	Gaskabel	1	31 - 33	
31	9208 260 0900	Møtrik M6-04	2		
32	4114 400 3000	Kortslutningsledning	1	33	
33	0751 030 8487	Rundstik	2		
34	4112 432 9210	Holder	1		
35	4114 430 0201	Stopknap	1	36, 37	
36	0751 030 8491	Rund stikmuffe	1		
37	4112 432 2200	Sekskantmøtrik	1		
38	4114 791 2001	Gribestykke	1		
39	4114 790 9400	Gummiindlæg	2		
40	4112 180 1502	Gasarm	1	41 - 44	
41	4112 182 4500	Torsionsfjeder	1		
42	9079 319 1020	Skrue M5x20	2		
43	4112 182 2001	Startgaslås	1		
44	9210 260 0700	Møtrik M5	1		
45	4112 432 9203	Holder	1		
46	4114 180 1106	Gaskabel	1	33, 47, 48	
47	9208 260 0900	Møtrik M6-04	2		
48	4112 400 3005	Kortslutningsledning	1	33	
49	4112 790 3400	Specialhåndgreb	1	50 - 53	
50	9007 319 1400	Skrue M6x40	1		
51	9241 226 0900	Topmøtrik M6	1		
52	9008 319 1800	Skrue M8x20	1		
53	9291 021 0180	Skive 8,4	1		

Hus (drev)

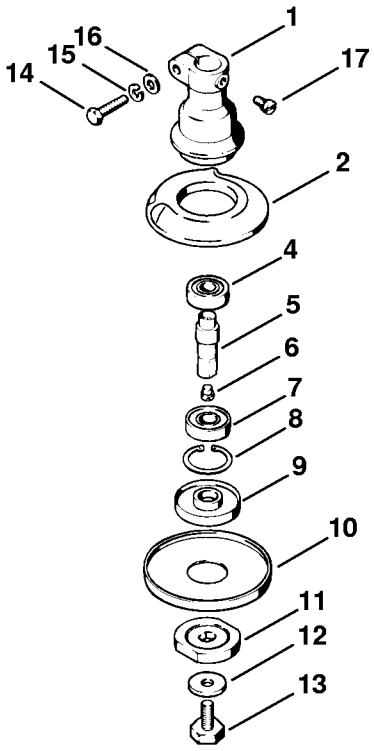

310ET008 LA

Hus (drev)

#	Delnummer	Beskrivelse	Mængde	Indeholder varer	Bemærkninger
1	4114 640 5300	Hus	1		
2	4114 717 2800	Beskyttelsesring	1		
4	9503 003 0120	Kugleleje 6000-2Z	1		
5	4114 642 0601	Aksel	1		
6	4118 642 9601	Prop	1		
7	9503 003 5190	Kugleleje 6001-2RS	1		
8	9456 621 3100	Låsering 28x1,2	1		
9	4114 713 1500	Trykskive	1		
10		Skærmplade	1		
11	4112 713 1601	Trykskive	1		
12		Skive	1		
13	4112 641 3501	Sekskantskrue M8x18,5 venstre	1	12	
14	9008 319 1350	Skrue M6x25	1		
15	9321 630 0140	Fjederring A6	1		
16	9291 021 0140	Skive A6,4	1		
17	9048 216 0960	Skrue M5x12-Z4	1		

Beskyttelse

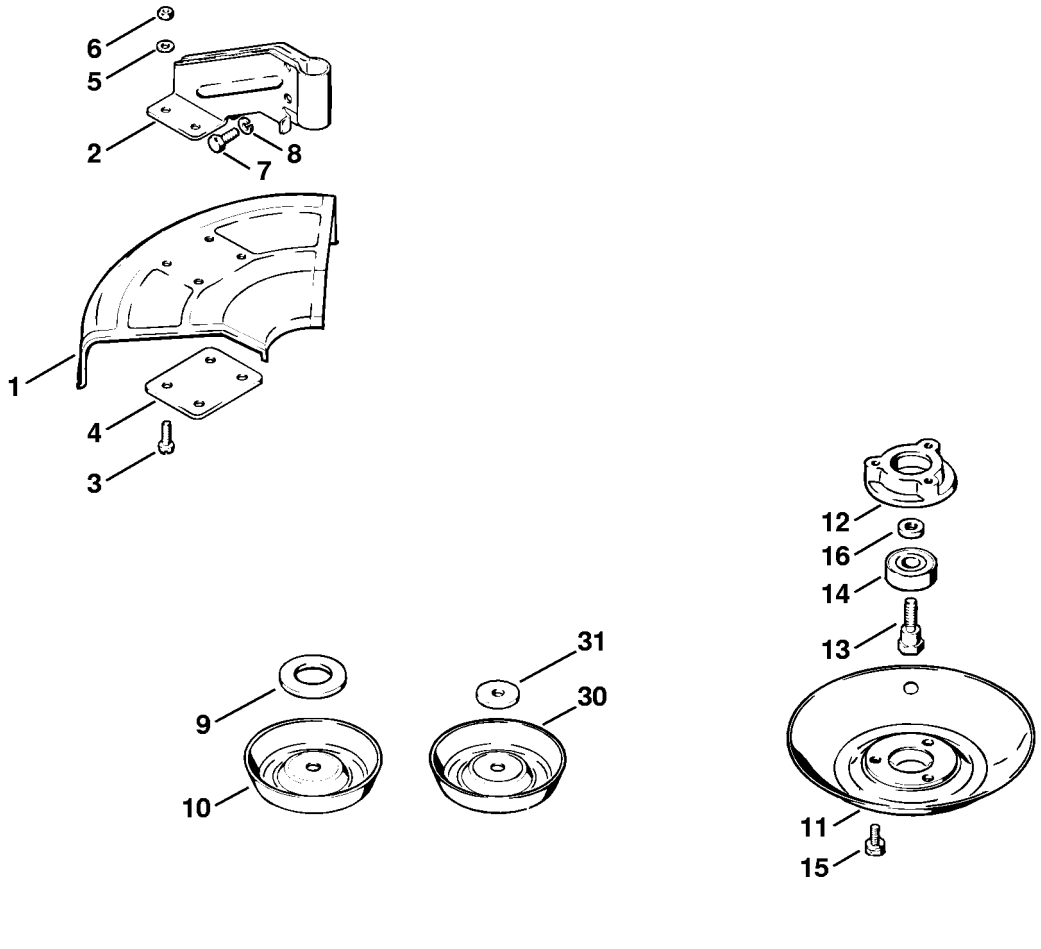

Beskyttelse

#	Delnummer	Beskrivelse	Mængde	Indeholder varer	Bemærkninger
	4114 710 8101	Beskyttelse	1	1 - 8	
1	4114 713 4500	Beskyttelse	1		
2	4114 716 2500	Holder	1		
3	9079 319 0960	Skrue M5x12	4		
4	4112 716 3100	Underlag	1		
5	9291 021 0120	Skive 5,3	4		
6	9210 260 0700	Møtrik M5	4		
7	9008 319 1280	Sekskantskrue M6x16	2		
8	9321 630 0140	Fjederring A6	2		
9	4114 713 8500	Skive	1		
10	4112 713 3103	Drejeskive	1		
	4112 710 8500	Drejeskive	1	11 - 16	
11	4112 713 3100	Drejeskive	1		
12	4112 713 1400	Lejedæksel	1		
13	4112 713 6501	Kraveskrue	1		
14	9503 003 6440	Kugleleje 6201-2RS	1		
15	9015 319 1280	Skrue M6x16-Z4	3		
16	4112 713 8501	Skive	1		
30	4112 713 3103	Drejeskive	1		
31	9308 021 0180	Skive A8,4	1		

Værktøj, Specialtilbehør

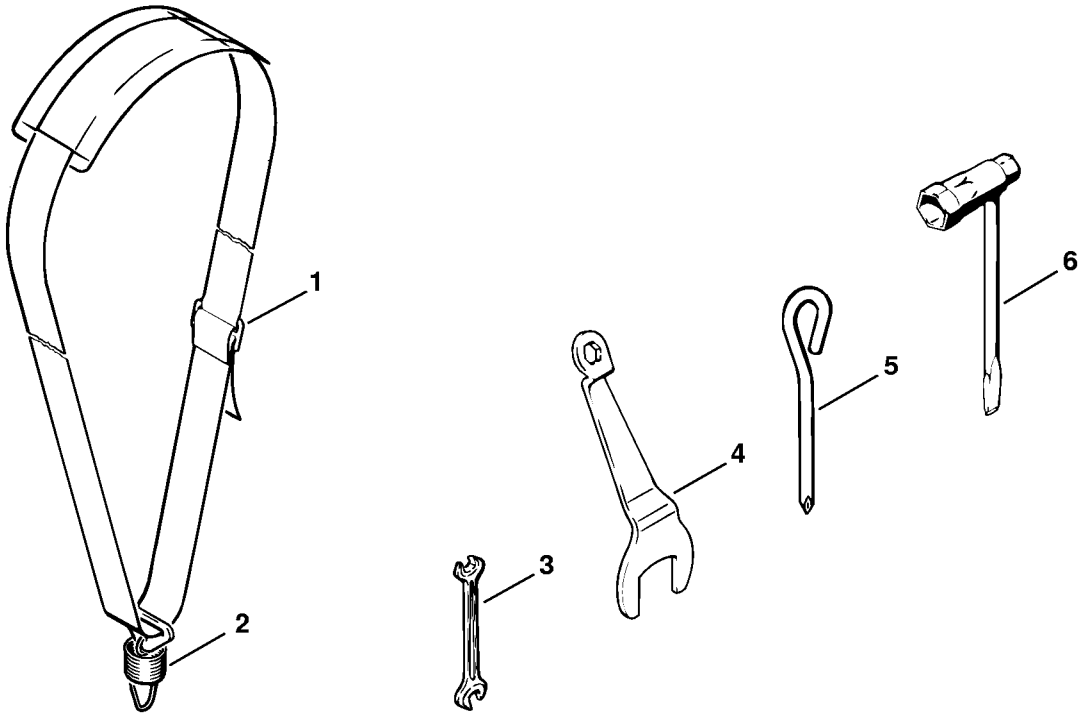

310ET014 LA

Værktøj, Specialtilbehør

#	Delnummer	Beskrivelse	Mængde	Indeholder varer	Bemærkninger
1	4112 710 9001	Bæresele	1	2	
2	4112 710 4600	Lask med fjeder	1		
		Værktøj	1		
	0000 891 0810	Værktøjstaske	1		
3	0811 012 1152	Nøgle 8x10	1		
4	4112 893 1302	Nøgle	1		
5	4112 893 1300	Krydsnøgle	1		
	0000 884 0301	Beskyttelsesbriller	1		
		Specialtilbehør	1		
6	1114 890 3401	Kombinøgle	1		
	4147 710 9003	Skovbrugssele ADVANCE	1		
	4108 718 6400	Skulderpolstring	2		
	4108 718 6401	Støttepude	1		
	4108 718 6800	Krog med rem og lås	1		
	4108 718 7200	Lask	1		
	9340 003 0300	Fjedersplit 2,5x65	1		
	4114 007 1050	Pakningssæt	1		
	4114 007 1060	Sæt karburatordele	1		
	4117 007 1061	Sæt karburatordele	1		
	0000 405 0600	Tændkabel 1 m	1		
	0000 930 2251	Tændkabel 10 m	1		
	0000 930 2203	Startsnor Ø 3,5 mm x 30,5 m	1		
	0000 930 2212	Startsnor Ø 3,5 mm x 60,8 m	1		

Karburator, Luftfilter

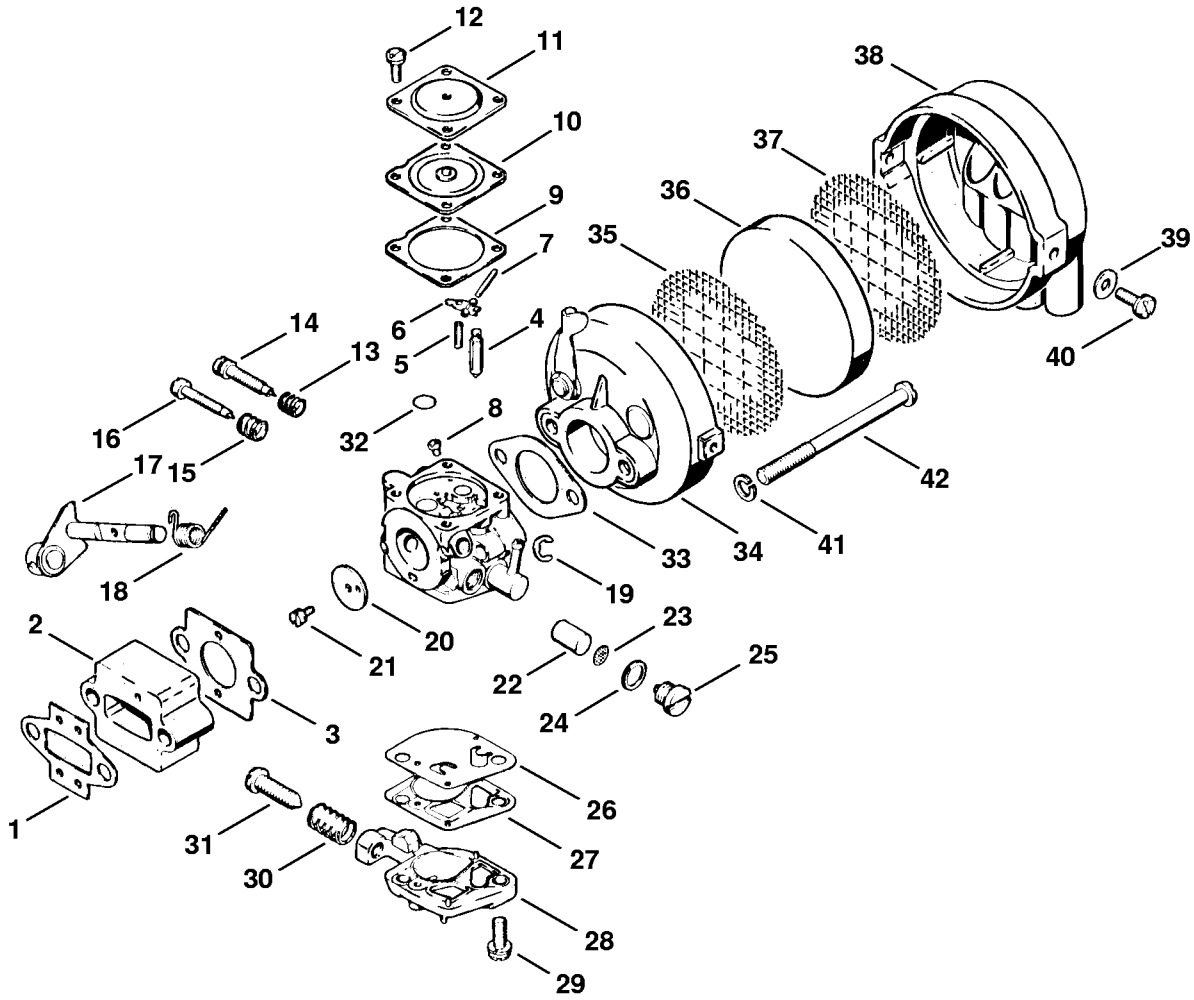

Karburator, Luftfilter

#	Delnummer	Beskrivelse	Mængde	Indeholder varer	Bemærkninger
1	4114 129 0500	Pakning Op til serienummer: 013524140	1		
2	4114 121 1600	Mellemflange Op til serienummer: 013524140	1		
3	4114 129 0501	Pakning Op til serienummer: 013524140	1		
	4114 120 0610	Karburator Op til serienummer: 013524140	1	4 - 32	
4	1110 121 5100	Indsugningsnål Op til serienummer: 013524140	1		
5	4114 122 3000	Fjeder Op til serienummer: 013524140	1		
6	4114 121 5000	Indstrømningsreguleringsarm Op til serienummer: 013524140	1		
7	4114 121 9200	Aksel Op til serienummer: 013524140	1		
8	9041 216 0300	Skrue M3x4 Op til serienummer: 013524140	1		
9	4118 129 0900	Pakning Op til serienummer: 013524140	1		
10	4118 121 4700	Reguleringsmembran Op til serienummer: 013524140	1		
11	4114 121 0800	Afslutningsdæksel Op til serienummer: 013524140	1		
12	9047 319 0340	Skrue M3x8-Z3 Op til serienummer: 013524140	4		
13	4114 122 3010	Fjeder Op til serienummer: 013524140	1		
14	4114 122 6700	Hovedskrue Op til serienummer: 013524140	1		
15	4114 122 3011	Fjeder Op til serienummer: 013524140	1		
16	4114 122 6800	Tomgangsskrue	1		

Karburator, Luftfilter

#	Delnummer	Beskrivelse	Mængde	Indeholder varer	Bemærkninger
		Op til serienummer: 013524140			
17	4114 120 7100	Spjældaksel med arm Op til serienummer: 013524140	1		
18	4114 122 3200	Torsionsfjeder Op til serienummer: 013524140	1		
19	9460 624 0320	Låseskive -3,2 Op til serienummer: 013524140	1		
20	4114 121 3300	Gasspjæld Op til serienummer: 013524140	1		
21	9047 319 0170	Skrue M2,3x5 Op til serienummer: 013524140	1		
22	4114 122 3100	Filt Op til serienummer: 013524140	1		
23	4114 121 7810	Si Op til serienummer: 013524140	1		
24	4114 122 3600	Pakningsring Op til serienummer: 013524140	1		
25	4114 122 6600	Låseskrue Op til serienummer: 013524140	1		
26	4114 121 4800	Pumpemembran Op til serienummer: 013524140	1		
27	4114 129 0901	Pakning Op til serienummer: 013524140	1		
28	4114 121 0801	Afslutningsdæksel Op til serienummer: 013524140	1		
29	9047 319 0650	Skrue M4x10-Z1 Op til serienummer: 013524140	2		
30	4114 122 3012	Fjeder Op til serienummer: 013524140	1		
31	4114 122 6200	Tomgangshastighedsskrue Op til serienummer: 013524140	1		
32	4114 122 9400	Prop Op til serienummer: 013524140	1		

Karburator, Luftfilter

#	Delnummer	Beskrivelse	Mængde	Indeholder varer	Bemærkninger
	4114 120 1600	Luftfilter Op til serienummer: 013524140	1	33 - 42	
33	4114 149 1200	Pakning Op til serienummer: 013524140	1		
34	4114 140 2800	Filterhus Op til serienummer: 013524140	1		
35	4114 121 7800	Si Op til serienummer: 013524140	1		
36	4114 124 0800	Filter Op til serienummer: 013524140	1		
37	4114 121 7801	Si Op til serienummer: 013524140	1		
38	4114 124 3600	Filterdæksel Op til serienummer: 013524140	1		
39	9291 021 0100	Skive A4,3 Op til serienummer: 013524140	2		
40	9047 319 0650	Skrue M4x10-Z1 Op til serienummer: 013524140	2		
41	9321 630 0120	Fjederring 5 Op til serienummer: 013524140	2		
42	9042 319 1130	Skrue M5x60 Op til serienummer: 013524140	2		